LM-IP

Terminale di controllo accessi

Descrizione del prodotto

LM-IP è un dispositivo derivato dall'LM2002 e dal COM-SRV, dei quali conserva tutte le funzionalità principali.
E' un apparecchio per il controllo degli accessi dotato di intelligenza locale, logica auto decisionale e ampia capacità di memoria. Esso può funzionare sia in modalità stand-alone, che in rete RS485 con altri terminali. E' possibile anche interfacciarlo direttamente in rete Ethernet senza utilizzare nessun dispositivo di conversione.

La possibilità di operare stand alone consente di realizzare sistemi anche complessi che non necessitano della supervisione di un computer dedicato, che tuttavia dovrà comunque essere usato con il corredo del software AxWin per la gestione del controllo accessi.

Il terminale viene installato all'interno del locale da proteggere così da garantire un'elevata sicurezza. Può essere montato all'interno di un quadro elettrico essendo inserito in un contenitore per barra DIN (9 moduli).

Il firmware è residente su memoria FLASH, quindi può essere aggiornato direttamente via rete RS232 senza necessità di interventi diretti sul terminale.

Specifiche tecniche

Alimentazione	12 VDC / 12 VAC
Assorbimento	max 600 mA (valutato con lettori proxy II con assorbimento <100 mA per ogni lettore)
Ingressi per i lettori	2 (Clock/Data o Wiegand)
Alimentazione per i lettori	5VDC / 12 VDC (massimo consumo di corrente per lettore: 200 mA)
Uscite a relè	2 (con protezione VDR), corrente massima 2A
Ingressi digitali	4 (I1, I2 per i contatti porta Norm. Aperti o Norm. Chiusi e I3, I4 per pulsanti Norm. Aperti)
Interfaccia	RS232, RS485, Ethernet
Batteria di Backup	CR2032, Batteria al Litio
Memoria	512 Kbyte di memoria Flash, 512 Kbyte di RAM (fino a 65 000 badge memorizzabili, fino a 40 000 eventi)
Processore	32 bit –16 MHz
Contenitore	9 Moduli DIN, colore grigio
Temperatura	0°C +50°C
Umidità	10 - 95%

Connessioni

La figura sottostante mostra le connessioni in ingresso e in uscita al terminale.

Switch	Sigla	Descrizione
1	BATTERY	OFF: RAM disalimentata (Attenzione: tutti i dati andranno persi) ON: RAM alimentata. Di Default è ON.
2	RESTART	OFF: normale esecuzione del programma ON: restart del terminale
3	BUZZER	OFF: Buzzer disabilitato ON: Buzzer abilitato. Di Default è ON.
4	BPS	OFF: 9600 bps ON: 1200 bps(RS232) ; 4800 bps(RS485)
5	LOS/PROG	OFF: normale esecuzione del programma ON: l'applicazione esce al L.O.S. Leggo Operating System (solo per aggiornamento del firmware)
6	TERM	OFF: resistenza di terminazione (120 Ohm) non inserita ON: resistenza di terminazione (120 Ohm) inserita La resistenza di terminazione va inserita se il dispositivo LM-IP è il primo o l'ultimo elemento di una rete RS485.
7	PULL UP	OFF: Resistenza di pull-up non inserita sulla linea B- ON: Resistenza di pull-up inserita sulla linea B-
8	PULL DOWN	OFF: Resistenza di pull-down non inserita sulla linea A+ ON: Resistenza di pull-down inserita sulla linea A+

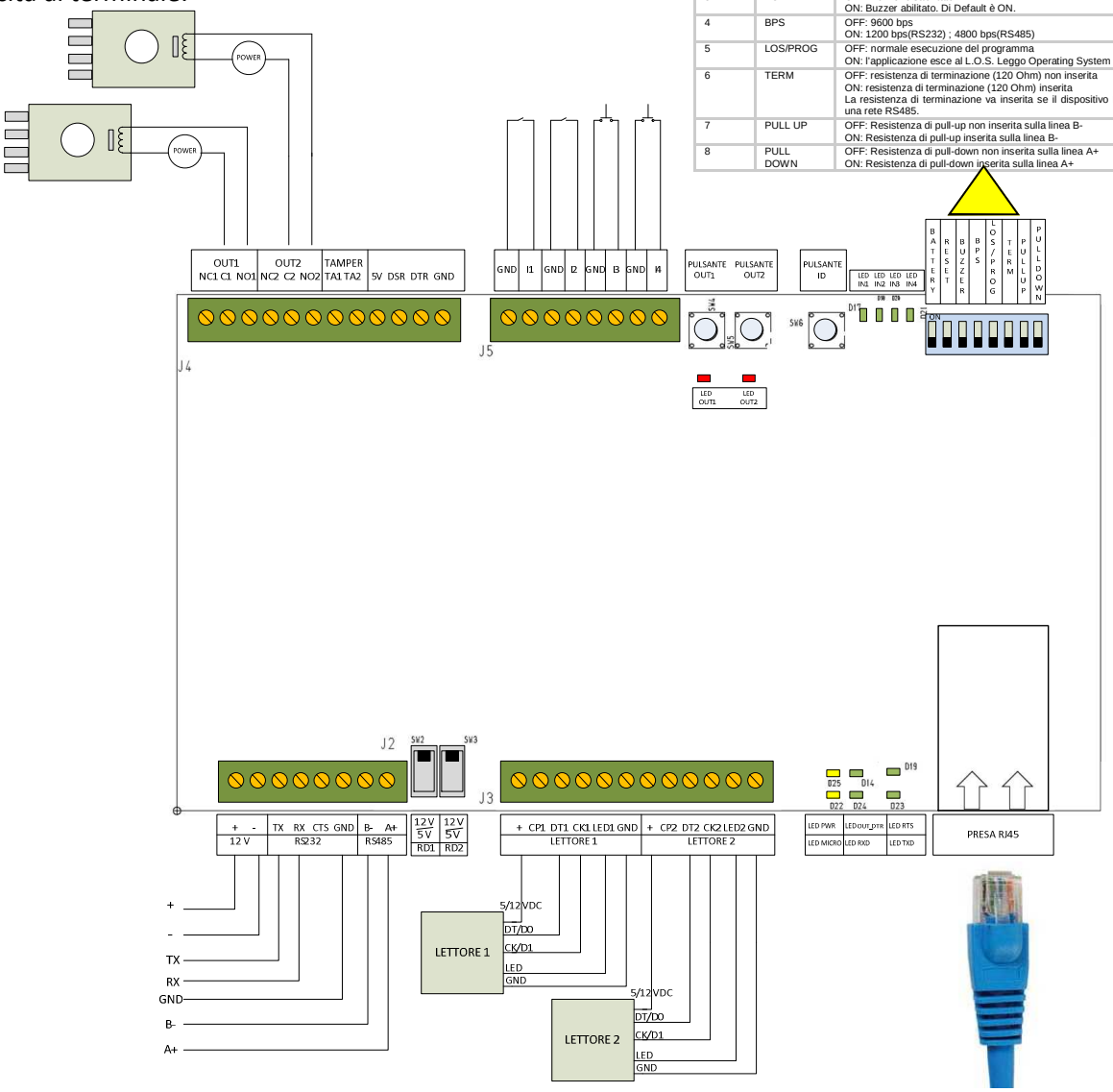

Il terminale gestisce:

- Un varco
  - Reader1 = Lettore esterno al varco
  - Reader2 = Lettore interno al varco
  - OUT1 = Elettroserratura
  - I1 = Stato porta (opzionale)
  - I3 = Pulsante per apertura porta (opzionale)
  - OUT2 = Sirena (opzionale)

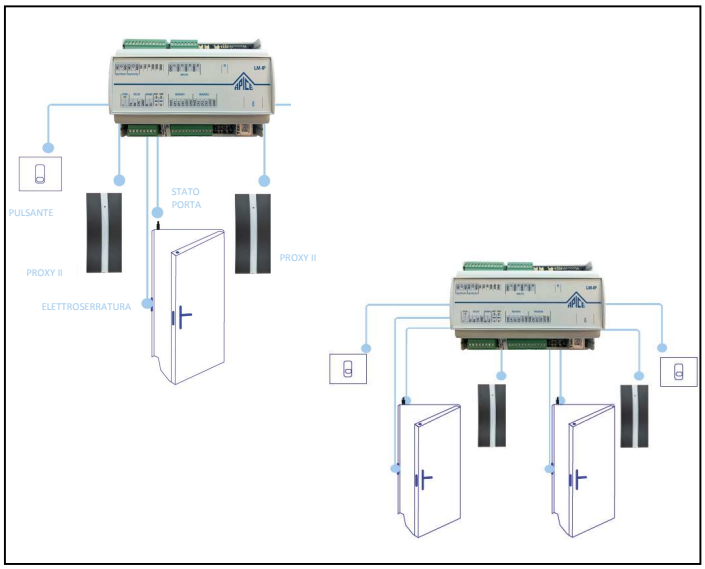

- Due varchi
  - Reader1 = Lettore varco 1
  - Reader2 = Lettore varco 2
  - OUT1 = Elettroserratura varco 1
  - OUT2 = Elettroserratura varco 2
  - I1 = Stato porta 1 (opzionale)
  - I2 = Stato porta 2 (opzionale)
  - I3 = Pulsante apertura porta 1 (opzionale)
  - I4 = Pulsante apertura porta 2 (opzionale)

Rete

Nella figura sottostante sono riportati tutti i possibili schemi di collegamento che includono LM-IP con altri dispositivi Apice.

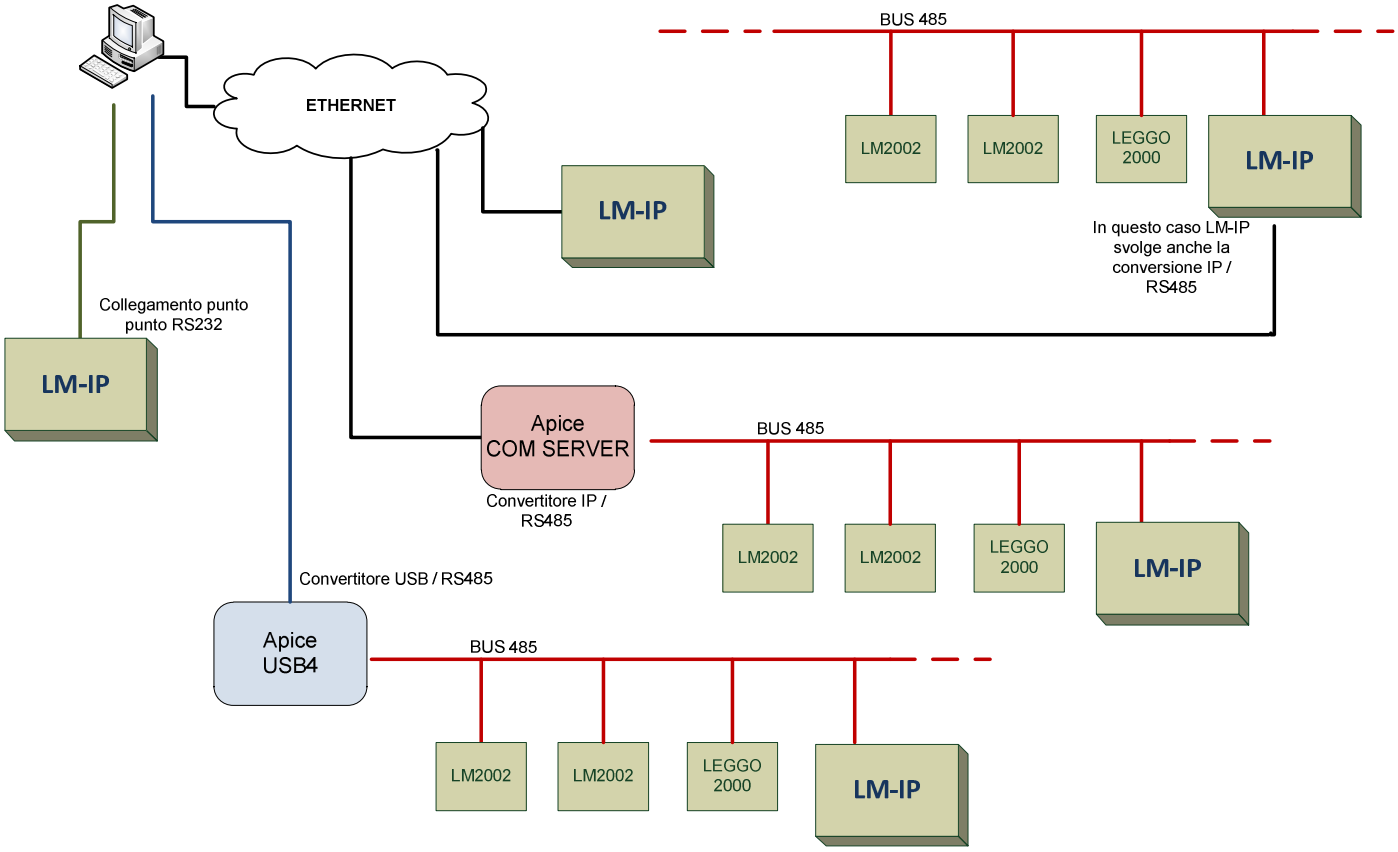

Programmazione

Il terminale LM-IP può essere programmato utilizzando un kit di carte di programmazione o attraverso il software gratuito WinLeggo.
Per Configurare l'indirizzo IP del terminale deve essere utilizzato il software gratuito DS Manager.

Il software Apice per il controllo accessi è AxWin.
AxWin è un software completo e flessibile per il controllo accessi, il controllo presenze nelle aree e la gestione accrediti/addebiti per sistemi realizzati con terminali intelligenti (Leggo2000, LM2002, LM-IP) prodotti da Apice.
La comunicazione con le unità intelligenti avviene mediante rete RS485, con la possibilità di collegare fino a 512 terminali. AxWin inoltre può gestire terminali connessi in rete LAN o reti miste Ethernet/RS485.
Il programma prevede una serie completa di funzioni di archiviazione, visualizzazione e stampa di utenti, ditte, badge, terminali, transiti, presenze, antipassback e accrediti/addebiti, oltre a quelle di utilità e di diagnostica.

APICE S.r.l.

Via G.B. Vico 45/b
50053 Empoli (Fi)

Tel.: 0571 - 920442
Fax: 0571 - 920474
E-mail: sales@apice.org

Art. 101-005